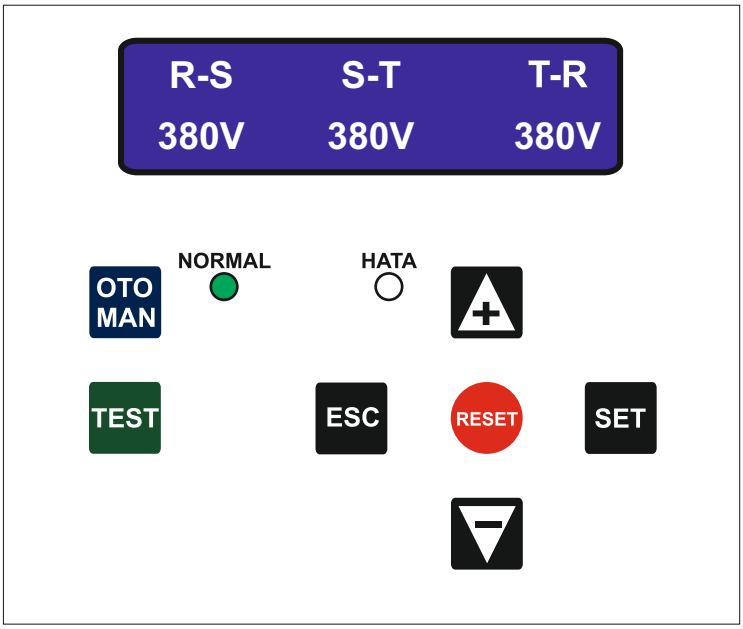

Yan taraftaki ekran ana çalışma ekranıdır. Bu ekranda ölçülen gerilim değerleri izlenebilir. Sistemin otomatik veya manuel modda olduğu 5sn aralıklarla ekranda gösterilir. Pompa devreye girdiği zamanlarda pompanın her fazdan çektiği akım değerleri ve faz değerleri 5sn. aralıklarla değişmeli olarak ekranda gösterilir. Sistemi OTO/MAN tuşu ile otomatik veya manuel konuma alabiliriz. Manuel konumdayken sistem yalnızca TEST butonuna bastıkça çalışır ve TEST butonunu bırakınca durur. Eğer sistemde hata yok ise NORMAL ledi yanar. Herhangi bir sebeple Arıza oluşursa HATA ledi yanar ve LCD ekranda hata mesajı geçer.

Ust Voltaj Seti
430V

Menüye girmek için SET tuşuna basılır ve karşımıza yan taraftaki ekran gelir. Bu ekranda üst voltaj set değeri görülür fabrika ayarı 430V tur. +/- tuşları ile değiştirilebilir. İstediğimiz set değerini ayarladıktan sonra SET tuşuna basılır girmiş olduğumuz değer hafızaya alınır ve bir sonraki menü ekranı karşımıza gelir.

Alt Voltaj Seti
320V

Üst voltaj ayarını tamamlandıktan sonra Alt voltaj set değeri görülür fabrika ayarı 320V tur. +/- tuşları ile değiştirilebilir. İstediğimiz set değerini ayarladıktan sonra SET tuşuna basılır girmiş olduğumuz değer hafızaya alınır ve bir sonraki menü ekrasnı karşımıza gelir.

Flator Kullanim
Flator Var

Alt voltaj ayarını tamamlandıktan sonra Flatör kullanımı seçim ekranı gelir sistemde flatör kullanılıp kullanılmadığı +/- tuşları ile seçilir ve SET tuşu ile kaydedilip bir sonraki menü ekranına geçilir. Flatör yok seçilirse sistem motoru düşük akıma karşı korumaya alır, eğer Flatör var seçilirse sistem düşük akım koruması yapmaz.

Motor Gucu Sec
2,2kW

Flatör kullanımı seçildikten sonra motor gücü seçim ekranı gelir Sistemde kullanılan motor gücü +/- tuşları yardımıyla seçilir. Eğer sistemde kulanılan motor gücü seçeneklerde yok ise +/- tuşu ile Custom seçeneği üzerine gelinir ve SET tuşuna basılır.

Ust Akim Seti
6,5A

Motor gücü seçiminde Custom seçilirse Üst akım set değeri ekranı karşımıza gelir +/- tuşları ile istediğimiz değeri ayarlayıp SET tuşuna basılır, değer kaydedilmiş olur.

Alt Akim Seti
2,0A

Üst akım değeri ayarlandıktan sonra Alt akım değeri karşımıza gelir. +/- tuşları ile istdiğimiz değeri ayarladıktan sonra SET tuşuna basılır değer kaydedilmiş olur.

Otomatik Test
Aktif

Akım değerleri ayarlandıktan sonra karşımıza otomatik test seçeneği çıkar sistem otomatik test yapsın istiyorsak Aktif otomatik test yapsın istemiyorsak Pasif seçilir. Aktif ve Pasif seçeneklerini değiştirmek için +/- tuşları kullanılır.

Bekleme Zamani
048 Saat

Otomatik test Aktif seçilir ise karşımıza yan taraftaki ekran gelir bu ekranda otomatik test için bekleme zamanı ayarlanır fabrika çıkışı 48 saattir. +/- tuşları ile bekleme zamanı saat olarak değitirilebilir. Maximum 240 saat minimum 1 saat. Değer girildikten sonra SET tuşuna basılır ve değer hafızaya alınır.

Calisma Zamani
15 Saniye

Bekleme zaman ayarından sonra karşımıza yan taraftaki ekran gelir bu ekranda otomatik test başladığında pompanın çalışma süresi saniye olarak ayarlanır, fabrika çıkışı 15 saniyedir. +/- tuşları ile değiştirilebilir.

Selenoid Fark Z.
03 saniye

Çalışma zaman ayarından sonra Selenoid fark zaman ayarı yapılır. Bu ayar otomatik test başlamadan selenoid valf ayarlanan zaman kadar önce açılır ve testtin bitmesine ayarlanan süre kaldığında devreden çıkar. Fabrika ayarı 3 saniyedir. +/- tuşları ile değiştirilebilir.

P. Calisma Zamani
01 saat 16 dakika

Selenoid fark zaman ayarından sonra Pompa çalışma süresi ekranda gösterilir. Bu değer gerçek pompa çalışma süresidir.

Gecmis Arizalar
1- Yuksek Voltaj

Pompa çalışma zamanı menüsünden SET tuşuna basılarak geçmiş arıza menüsüne gelinir. Bu menüde +/- tuşları ile oluşan son 20 arıza yan taraftaki ekranda olduğu 1den 20 ye kadar gösterilir.

MOTOR GÜCÜ AKIM TABLOSU

MOTOR GÜCÜ	ÜST AKIM	ALT AKIM
0,37 kW	1,0 A.	0,4 A.
0,55 kW	1,5 A.	0,6 A.
0,75 kW	2,0 A.	0,8 A.
1,1 kW	3,0 A.	1,1 A.
1,5 kW	4,0 A.	1,6 A.
2,2 kW	5,5 A.	2,5 A.
3,0 kW	7,5 A.	3,4 A.
4,0 kW	9,5 A.	4,6 A.
5,5 kW	13,0 A.	6,5 A.

NOT : Flatör kullanım menüsünde flatör var seçilirse tüm güçlerde alt akım seti 0.0 olur.

Alt akım ayarı FLATÖR ve SSR kullanılmayan yerlerde önemlidir ve doğru ayarlanmalıdır. Alt akımı doğru ayarlamak için nominal akım değeri 0,60 ile çarpılıp çıkan değere ayarlanmalıdır. Örneğin 10 A. Çeken bir motor için 10X0,60=6 bu motor için alt akım değeri 6 ayarlanmalıdır. Motor akımları kullanılan yerlere göre değişiklik gösterebilmektedir. Bu nedenle en doğru ayarı motor çalışma yerinde yapılmasıdır. Motor çalışırken emiş vanasını kapatıp çekilen akım değerinin ne kadar düştüğü görülmelidir. 6 ampere kadar düşen motor için alt akım seti 0,2 fazlası (6,2) ayarlanmalı bu şekilde yapıldığında bir daha FLATÖR ve SSR kullanılmasına gerek bırakmayacığı gibi hava yapmış bir pompanın ısınmadan dolayı yanmasını önlemiş olursunuz.

BAĞLANTI ŞEMASI

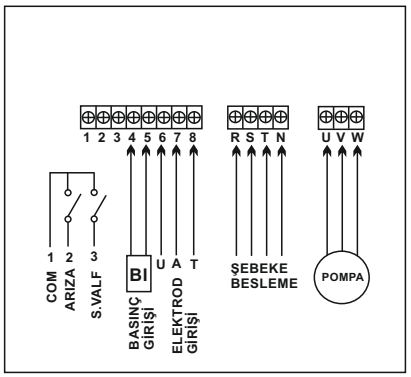

Arıza çıkışında sistemde herhangi bir hata olduğunda 220V olur. Sistemde hata olmadığı durumlarda çıkış yoktur.