PANO TİPİ : FGE SERİSİ FREKANS KONTROLLU PANO
PANEL TYPE : FGE SERIES FREQUENCY CONTROL PANEL

TEKNİK BİLGİ (TECHNICAL INFO)

POMPA SAYISI (PUMP NUMBER)	4
POMPA GÜCÜ (PUMP POWER)	.....kW
POMPA AKIM (PUMP CURRENT)	.....A
VERSİYON (VERSION)	K.2.5.16-1
BESLEME GERİLİMİ (SUPPLY VOLTAGE)	3X400 V / 230 V 50-60 Hz. AC , PE
ÇALIŞMA SICAKLIĞI (RUN HEAT)	-20 / +50c
KORUMA SINIFI (PROTECTION CLASS)	IP 55
PANO KODU (PANEL CODE)	: **FGE04/U075** **FGE04/U15** **FGE04/U22** **FGE04/U30** **FGE04/U40** **FGE04/U55** **FGE04/U75** **FGE04/B11**

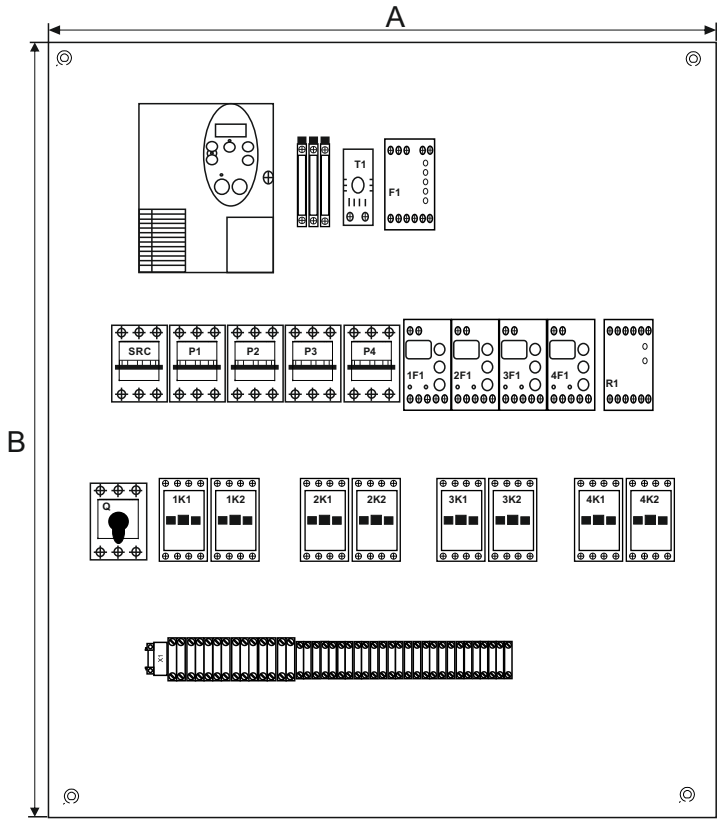

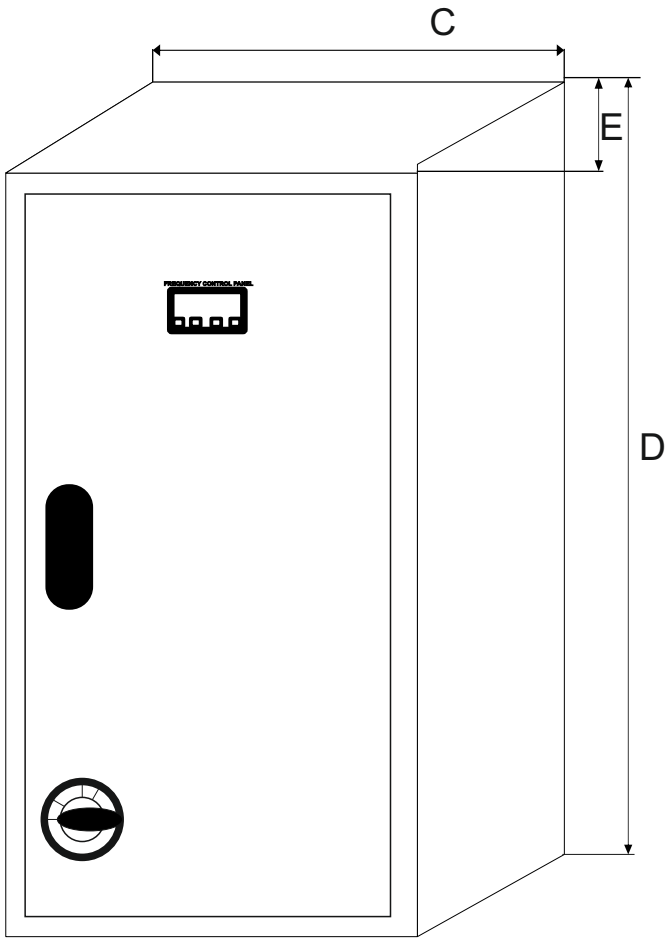

GÜÇ POWER	A	B	C	D	E
0,75kW	640mm	840mm	700mm	1000mm	320mm
1,5kW	640mm	840mm	700mm	1000mm	320mm
2,2kW	640mm	840mm	700mm	1000mm	320mm
3kW	640mm	840mm	700mm	1000mm	320mm
4kW	640mm	840mm	700mm	1000mm	320mm
5,5kW	640mm	840mm	700mm	1000mm	320mm
7,5kW	640mm	840mm	700mm	1000mm	320mm
11kW	640mm	840mm	700mm	1000mm	320mm

MALZEME TABLOSU
MATERIAL TABLE

CODE / POWER	Q	1K1	1K2	2K1	2K2	3K1	3K2	4K1	4K2	P1	P2	P3	P4	SRC
0,75kW	25A	9A	9A	9A	9A	9A	9A	9A	9A	25A	25A	25A	25A	25A
1,5kW	25A	9A	9A	9A	9A	9A	9A	9A	9A	25A	25A	25A	25A	25A
2,2kW	25A	9A	9A	9A	9A	9A	9A	9A	9A	25A	25A	25A	25A	25A
3kW	25A	12A	9A	12A	9A	12A	9A	12A	9A	25A	25A	25A	25A	25A
4kW	40A	12A	12A	12A	12A	12A	12A	12A	12A	25A	25A	25A	25A	25A
5,5kW	63A	12A	12A	12A	12A	12A	12A	12A	12A	25A	25A	25A	25A	25A
7,5kW	63A	18A	18A	18A	18A	18A	18A	18A	18A	32A	32A	32A	32A	25A
11kW	100A	25A	25A	25A	25A	25A	25A	25A	25A	50A	50A	50A	50A	25A

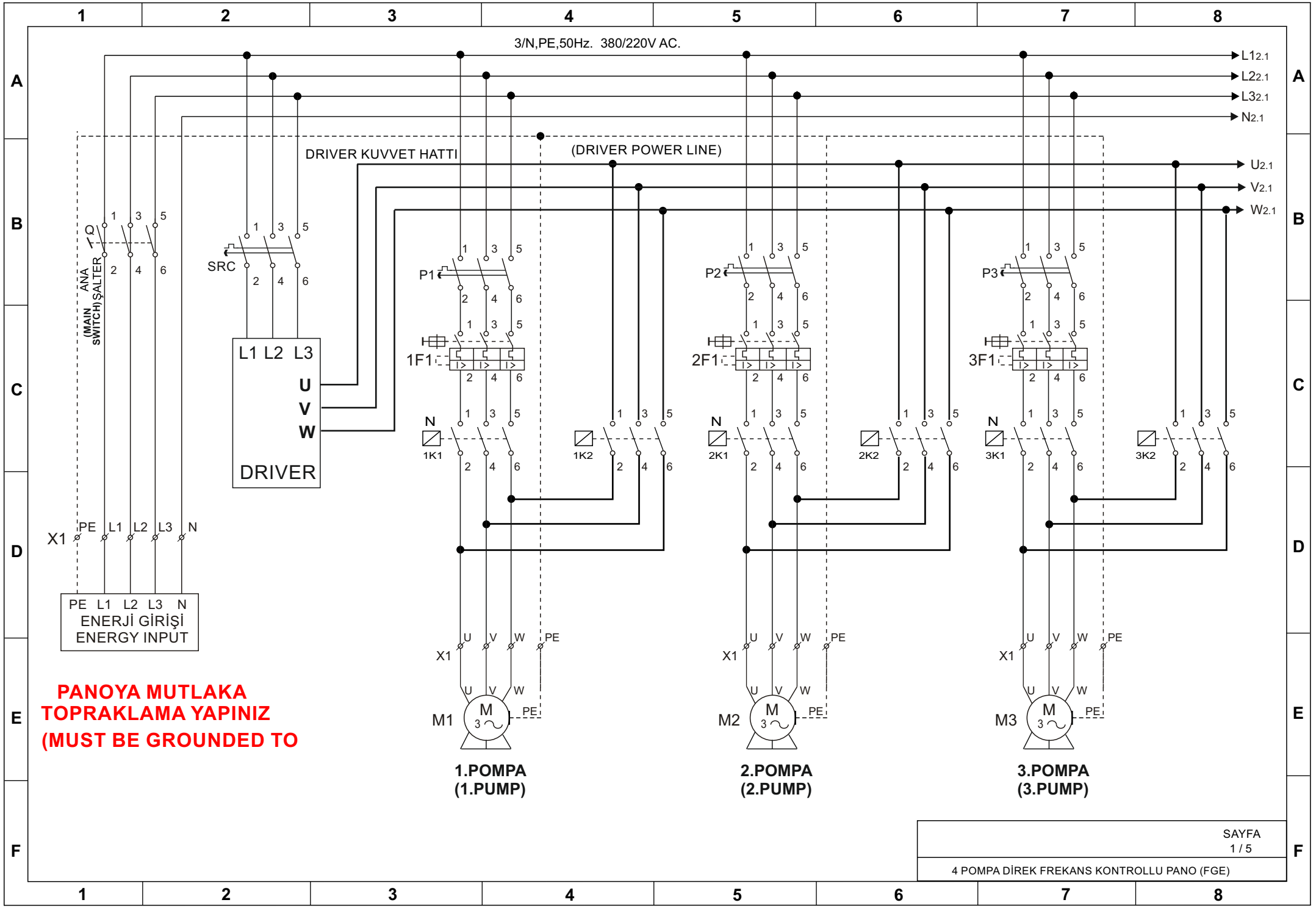
3/N,PE,50Hz. 380/220V AC.
L1 2.1
L2 2.1
L3 2.1
N 2.1
U 2.1
V 2.1
W 2.1
DRIVER KUVVET HATTI
(DRIVER POWER LINE)
ANA ŞALTER (MAIN SWITCH)
Q
SRC
L1 L2 L3
U
V
W
DRIVER
P1
P2
P3
1F1
2F1
3F1
N
1K1
1K2
2K1
2K2
3K1
3K2
X1
PE L1 L2 L3 N
ENERJİ GİRİŞİ
ENERGY INPUT
PANOYA MUTLAKA
TOPRAKLAMA YAPINIZ
(MUST BE GROUNDED TO
M1
M2
M3
1.POMPA
(1.PUMP)
2.POMPA
(2.PUMP)
3.POMPA
(3.PUMP)
SAYFA
1 / 5
4 POMPA DİREK FREKANS KONTROLLU PANO (FGE)

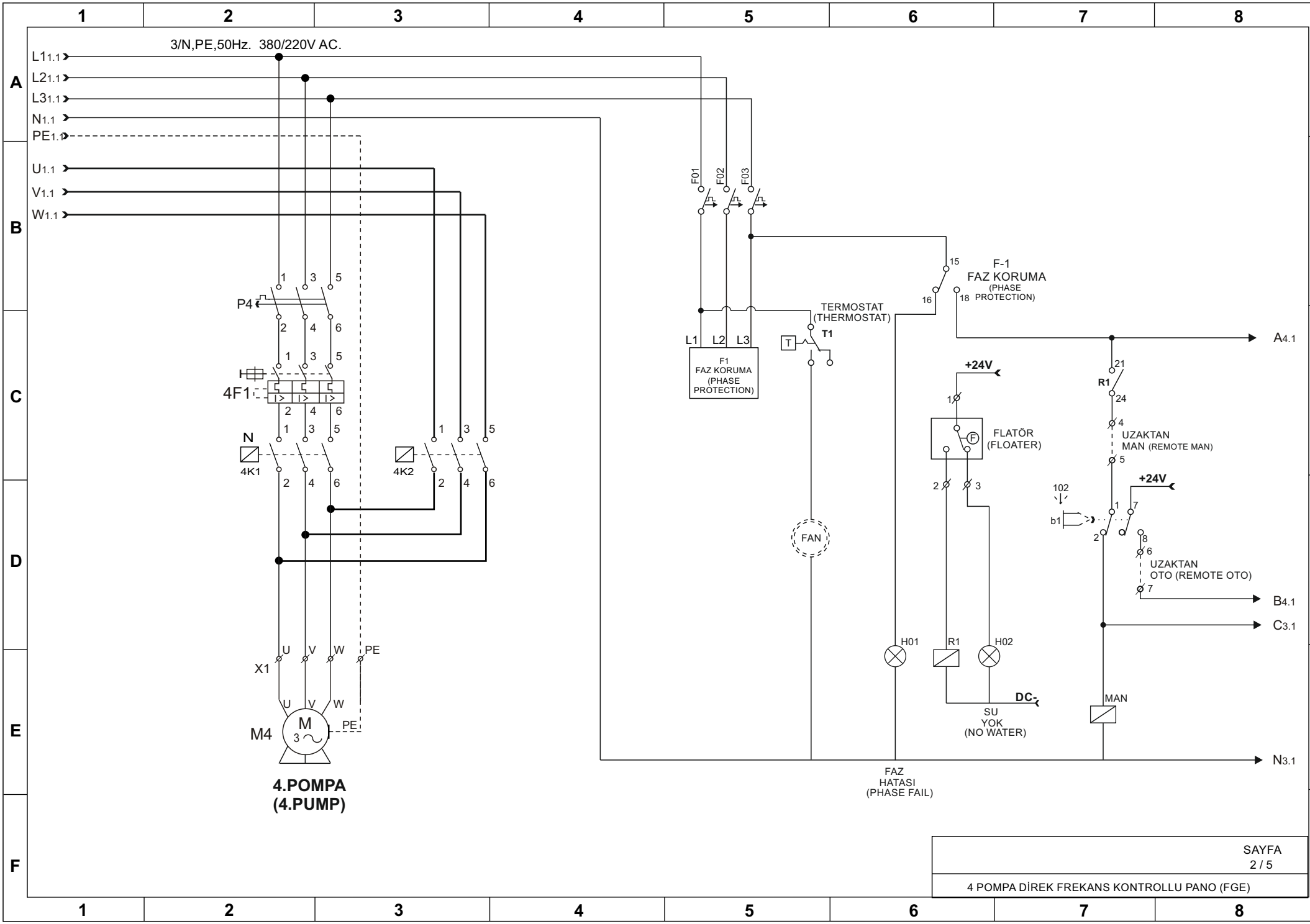

SAYFA
2 / 5

4 POMPA DİREK FREKANS KONTROLLU PANO (FGE)

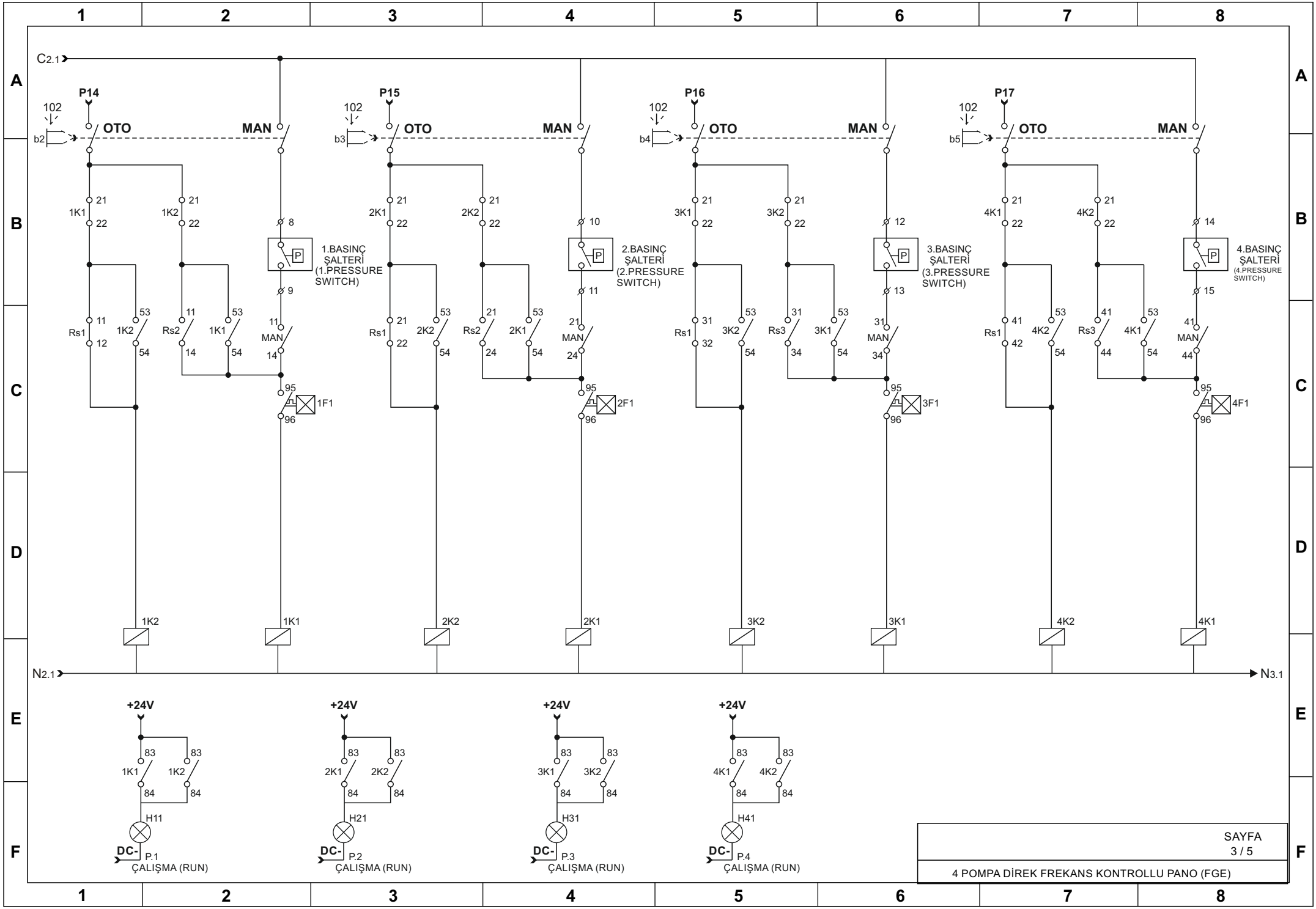

SAYFA
3 / 5

4 POMPA DİREK FREKANS KONTROLLU PANO (FGE)

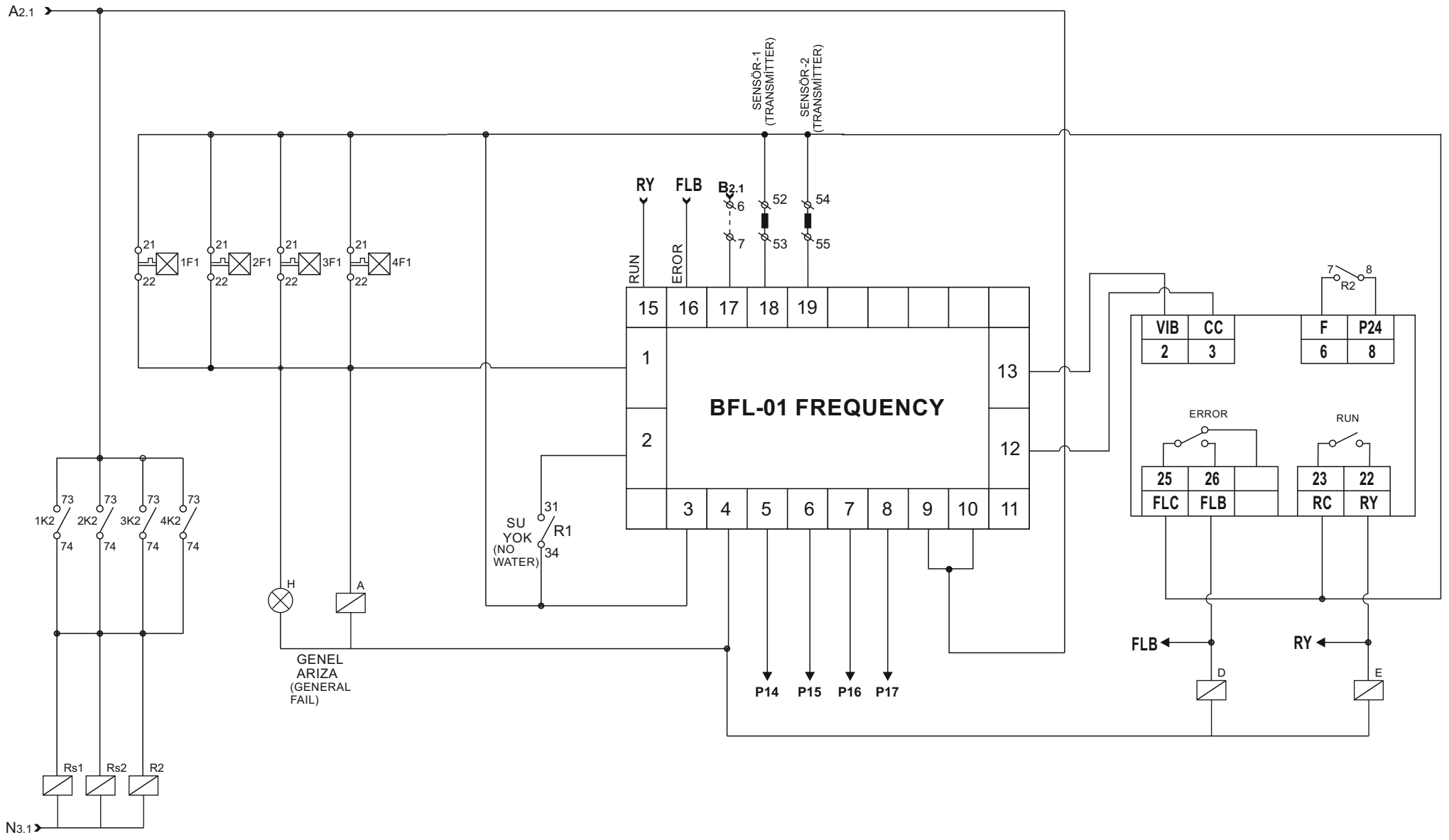

SAYFA
4 / 5

4 POMPA DİREK FREKANS KONTROLLU PANO (FGE)

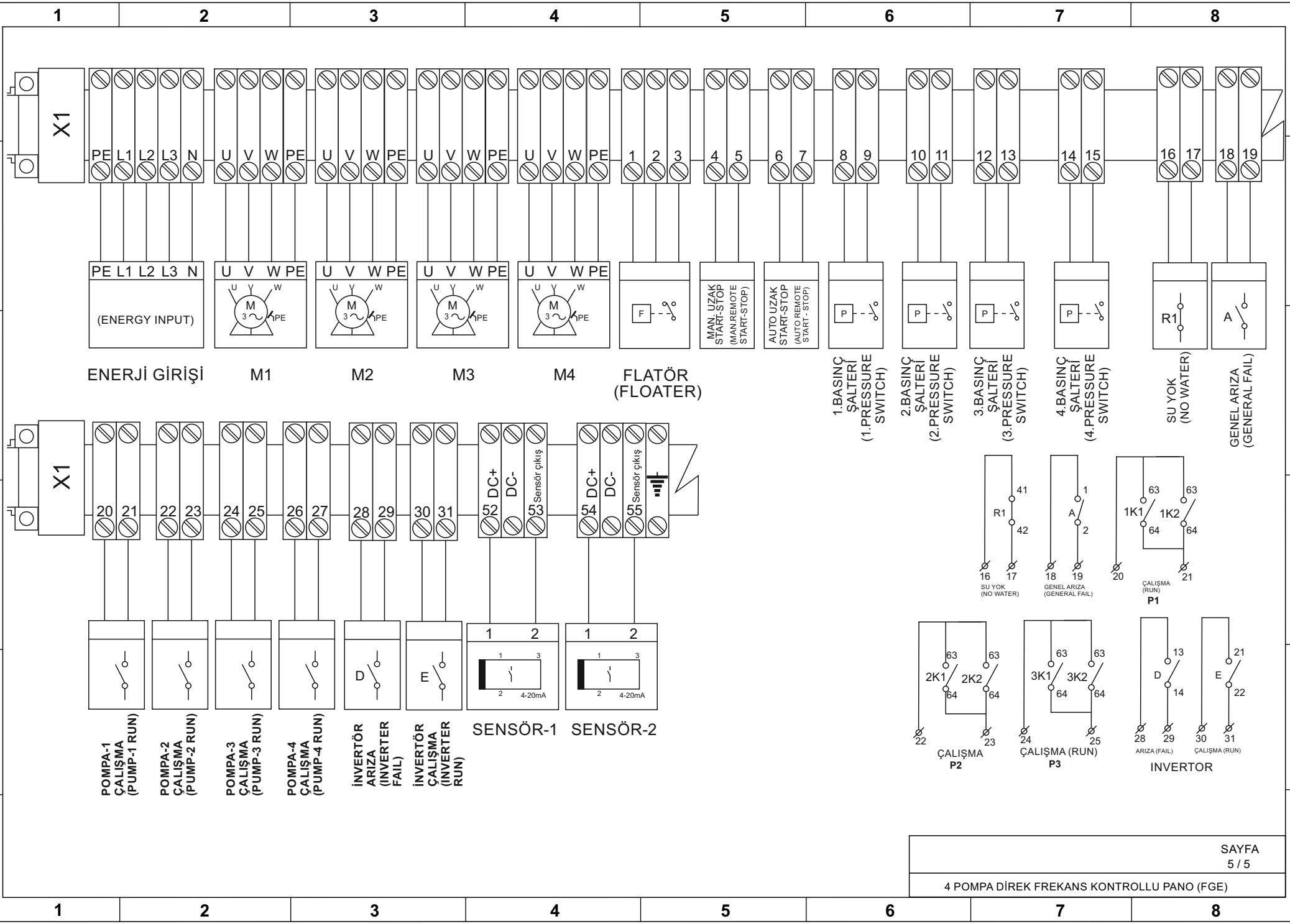

SAYFA
5 / 5

4 POMPA DİREK FREKANS KONTROLLU PANO (FGE)